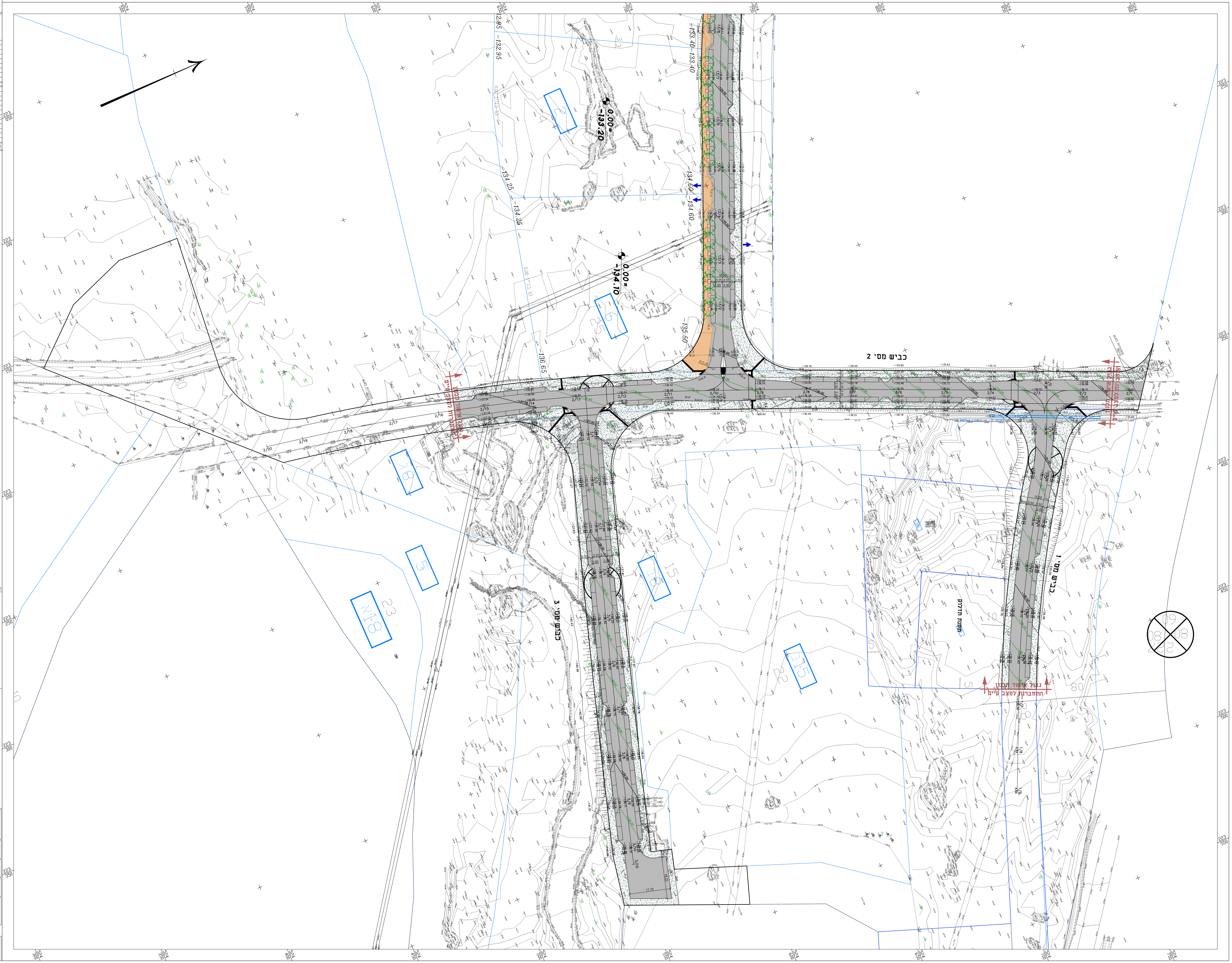
כביש מס' 2
כביש מס' 1
כביש מס' 3
גבול אישור תכנון
התחברות למצב קיים
גבול אישור תכנון
התחברות למצב קיים
גבול אישור תכנון
התחברות למצב קיים
תחנת תדלוק
0.00=
-133.20
0.00=
-134.10
-133.40
-134.60
-135.60
-136.65
-132.95
-134.25
2/0
2/1
2/2
2/3
2/4
2/5
2/6
2/7
2/8
2/9
2/10
2/11
2/12
2/13
2/14
2/15
2/16
2/17
2/18
2/19
2/20

תפוצה

תאריך

תאריך	מס'	שינויים

מקרא מצב מתוכנן:

כביש	■
ריצוף מדרכה	▨
ריצוף רצועת עזר	▨
מצעים	▨
פתח לעץ	○

תרשים סביבה (ללא קנ"מ):

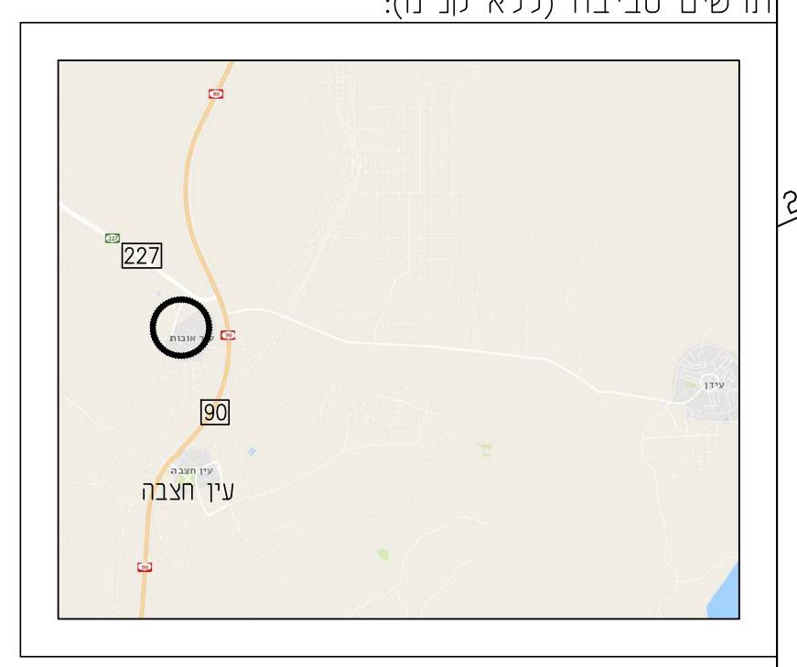
227
90
עיר אובות
עין חצבה
עידן

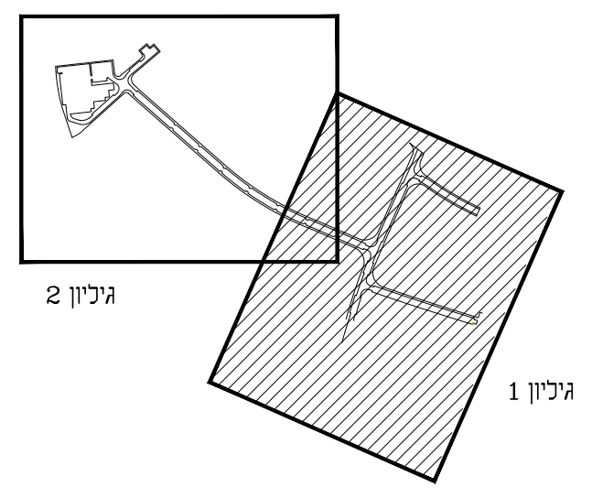
גיליון 2
גיליון 1

הקבלן אחראי לבדיקת המידות והתאמתן.
על כל אי התאמה או טעות עליו להודיע למתכנן.
אין לקחת מידות במדידה גרפית מן התכנית.
למתכנן שמורה זכות היוצרים על תכנית זו.
אין להשתמש בתכנית או לבצע שינויים
ללא הסכמה בכתב של המתכנן.

לעיון	למכרז
לאישור	לביצוע

המזמין:
מועצה אזורית ערבה תיכונה

הפרוייקט:
עיר האובות
אזור תעשייה

הגליון:
תוכנית כללית
גליון-1

מס' תוכנית	שם קובץ:	תכנן:	
P-1	clal2	אילנה	1
קנ"מ: 1:500		שרטט: אילנה	
תאריך: 10-8-2022		בקר: אילנה	מהדורה

אילנה קליין - אדריכלות נוף
רח' גולני 17 רמת גן מיקוד 52224
נייד: 054-4827037 פקס: 03-6312817
E-mail:kleinhoffner@gmail.com